垃圾处理器 不锈钢 | 134.0519.050

FAMILY : **垃圾处理器** | SERIE : **垃圾处理器** | MODEL : **FWDLD550-B02** | FINISH : **不锈钢**

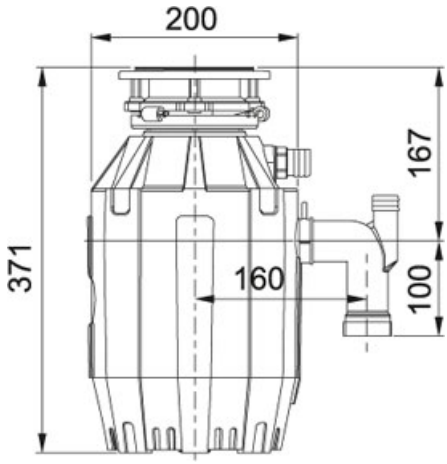

TECHNICAL DATA	
总长度	371.00 mm
总宽度	200.00 mm
总深度	267.00 mm
马达转速	2700