118.0527.357

FAMILY : **冰箱和红酒柜** | INSTALLATION TYPE : **嵌入式** | SERIE : **Built in** | MODEL : **FCB 320 NR ENF V A++**

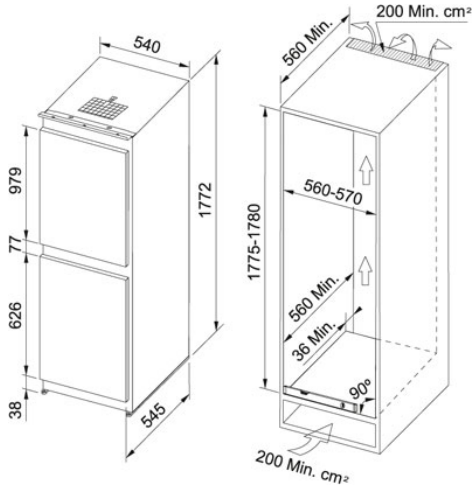

TECHNICAL DATA	
总宽度	540.00 mm
总深度	545.00 mm
总高度	1,772.00 mm
电压	220-240V
毛容积	248-LT
冷藏室	180-LT
能效等级	A++
冷冻室容积	68-LT
控制类型	电子式按键
气候类型	SN, N, ST, T
冷冻抽屉盒	3
蔬菜盒	1